#parastayrittäjille #parastayrityksille #lapua

LAPUALAINEN

ALIHANKINTA VERKOSTO

invest LAPUA

STRONGLY CONNECTED
LAPUA & KAUHAVA

www.investlapua.fi

Yrittäjä,

TERVETULOA LAPUALLE!

Lapua on toimivien palveluiden, monipuolisen urheilun, kulttuurin ja viihtyisän ympäristön kaupunki, jonka henkeen kuuluu menestyvä yrittäjyys ja vahva yhteistyöverkosto.

Lapualla päätöksenteko on yrityslähtöistä ja nopeaa. Lapualla on tarjota parasta yrittäjille: Tontti- ja toimitilatarjonta on monipuolista ja joustavaa sekä ammattitaitoinen yritysneuvonta on käytettävissä. Erinomaiset logistiset yhteydet autolla, rekalla ja junalla ovat Lapuan valtteja. Myös kansainvälinen lentokenttä ja satama sijaitsevat vain tunnin ajomatkan päässä.

invest LAPUA

LAPUA

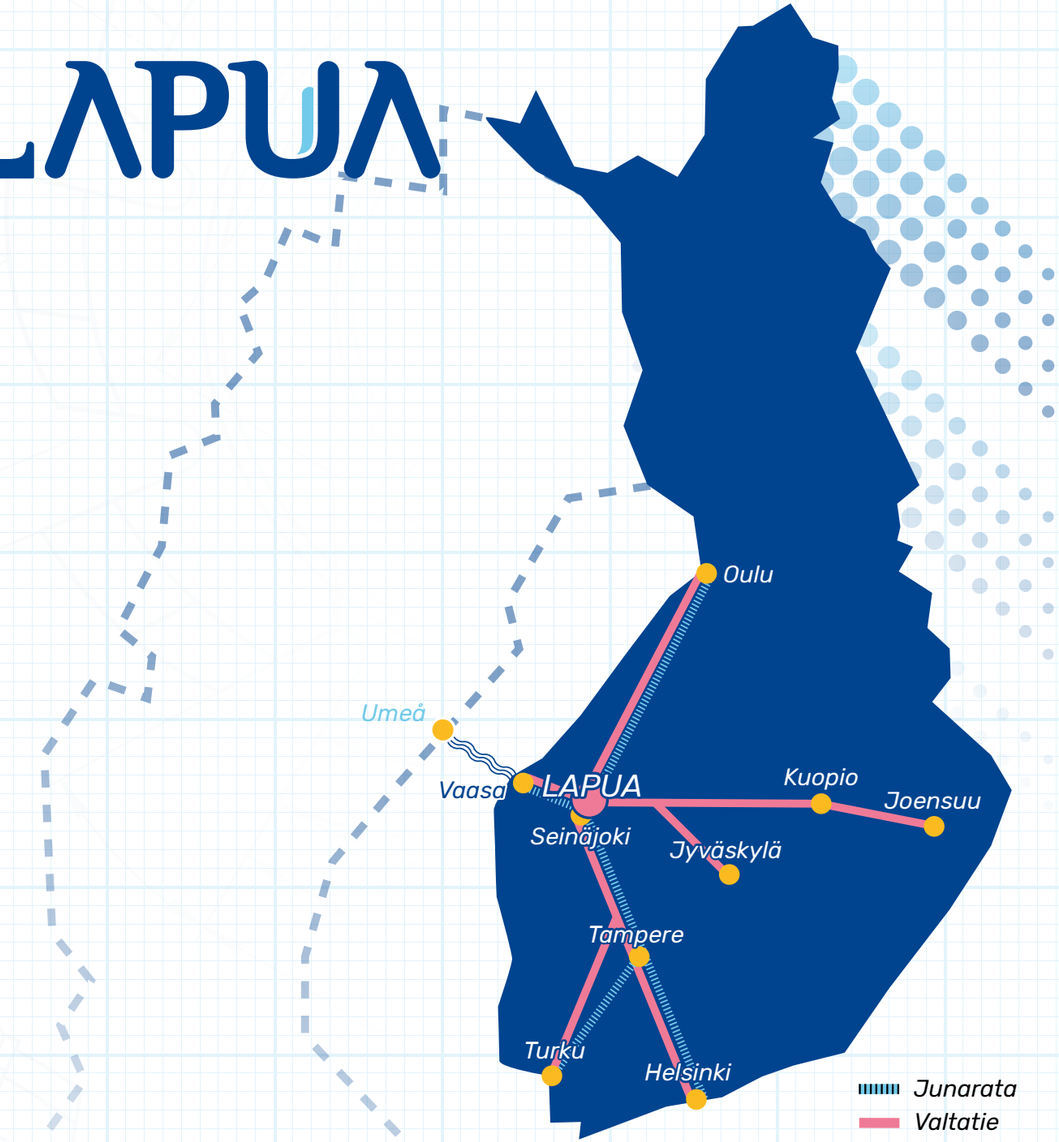

ALIHANKINTAKONEISTUS

KJ-Koneistus Oy

Metallialan alihankintayritys, KJ-Koneistus Oy, **toimii sorvattavien ja jyrsittävien kappaleiden koneistuksen parissa.** Asiakkaitamme ovat pääosin tuulivoima-, metsä-, hydrauliikka- ja paineakkuteollisuus.

Nykyaikainen konekantamme mahdollistaa niin yksittäisten kappaleiden kuin isojen sarjojen tuotannon. Toimitamme metallikomponentteja mittatilauksena ja aina asiakkaiden tarpeet toteuttavalla tavalla. Vaikka olemmekin pieni toimija, takaamme toimitusvarmuuden palveluissamme. Pyrimme aina myös korkeaan komponenttien laatuun ja joustavuuteen kaikessa toiminnassamme.

> Lapua on hyvä paikka yrittää.

Työpajantie 4, 62100 Lapua
+358 50 521 3093
kari@kj-koneistus.fi
kj-koneistus.fi

PTM-Metals Oy

Hyvien kulkuyhteyksien varrella sijaitseva PTM-Metals Oy **tarjoaa koneistus-, kokoonpano- ja alihankintapalveluita teollisuuden tarpeisiin.** Jo toisen sukupolven voimin toimivan yrityksemme asiakkaita ovat eri teollisuuden aloilla vaikuttavat yritykset ja asiakaskuntaan kuuluukin toimijoita pienyrityksistä aina isoihin pörssiyhtiöihin saakka. Meillä asioivat esimerkiksi lämpökattilavalmistajat ja metsäkoneteollisuuden yritykset.

Konekantamme koostuu monipuolisesti CNC-ohjatuista työstökoneista ja manuaalikoneista. Tuotantotiloissamme on erittäin laaja raaka-aine varasto, joka omalta osaltaan auttaa meitä vastaamaan asiakkaiden tarpeisiin joustavasti ja tehokkaasti. Henkilökuntamme muodostuu pitkään toimialalla työskennelleistä alansa ammattilaisista.

Ammattitaidon ohella yrityksemme kulmakivenä on nopeat ja luotettavat toimitukset, vahvaa asiakaslähtöisyyttä unohtamatta. Haluammekin ensisijaisesti olla asiakkaillemme heitä palveleva strateginen kumppani.

Kuusikontie 1, 62100 Lapua
+358 40 867 4983
info@ptm-metals.fi
ptm-metals.fi

> Kaupungin kautta saimme paljon apua sukupolvenvaihdoksen suunnittelun kanssa. Neuvot ja opastus edesauttoivat prosessissa huomattavasti.

METALLIN ALIHANKINTA

Veljekset Ala-Talkkari Oy

Veljekset Ala-Talkkari Oy:n **alihankintakoneistamo** on kasvava ja kehittyvä yksikkö, **joka on erikoistunut CNC-koneistukseen.** Palvelumme on suunnattu teollisuuden tarpeisiin. Asiakkaitamme ovat kone- ja laitevalmistajat sekä liikkuvien työkoneiden valmistajat.

Tuotamme osia ja osakokonaisuuksia teollisuuden tarpeisiin 18 työstökoneen ja yli 20 ammattilaisen voimin. Koneistettavat tuotteet valmistamme pääosin sarjoina, mutta valmistamme myös yksittäiskappaleita. Työstämme materiaaleja muovista erikoisteräksiin. Moderni ja pitkälle automatisoitu konekantamme vastaa tuotteiden tehokkaasta ja joustavasta valmistuksesta. Valmistusprosessit hoidamme asiakkaiden tilausten mukaisesti materiaalin hankinnasta lähtien pintakäsittelyyn, hitsaukseen ja lämpökäsittelyyn asti.

Korkean laadun ja toimitusvarmuuden palveluissamme takaavat pitkä alan kokemus, ammattitaitoinen henkilökunta ja monipuolinen konekanta. Jatkuvat investoinnit ja toiminnan kehittäminen toimivat kilpailukykymme ajureina.

Hellanmaantie 619, 62130 Hellanmaa
+358 6 433 6333
myynti.koneistamo@ala-talkkari.fi
ala-talkkari.fi

”Lapualla on hyvät verkostoitumismahdollisuudet teollisuuden saralla. Kaupungin palvelut auttavat meitä jalostamaan tuotteitamme pidemmälle ja toimittamaan entistä laajempia kokonaisuuksia asiakkaillemme.

METALLIN ALIHANKINTA

> Lapua on logistisesti hyvässä paikassa,
> joten tavaravirran oikea-aikainen kulku
> on helppo toteuttaa.
> Lisäksi koulutettua työvoimaa on tarjolla.

HelaSteel Oy

HelaSteel Oy on **hitsaukseen ja kokonaistoimituksiin erikoistunut konepaja.** Tarjoamme vaativia toimituksia Suomeen ja ulkomaille. Meiltä onnistuvat niin sarjatuotanto kuin projektityöt. Asiakkainamme ovat energia- ja prosessiteollisuuden toimijat.

Mittava toimittajaverkosto ja moderni teknologia takaavat tilausten nopean läpimenon. Pystymme myös mukautumaan muuttuviin tilanteisiin nopealla tempolla aina tarpeen vaatiessa sertifioitujen ja standardien mukaisten toimintajärjestelmiemme ansiosta.

Emme tingi laadusta, tehokkuudesta ja luotettavuudesta. Nämä arvot näkyvät kaikessa toiminnassamme avoimen yhteistyön ja pitkien asiakassuhteiden ohella. Meille laadukas hitsaus on kunnia-asia ja yrityksestämme löytyvät alan parhaat tekijät. Vankka osaaminen ja ammattitaito tuovatkin omalta osaltaan ensiluokkaisuuden palveluihimme. Tavoitteenamme on kasvaa asiakkaidemme mukana yhä vahvemmaksi alan toimijaksi.

Kelohongantie 6, 62100 Lapua
+358 10 583 5800
info@helasteel.fi
helasteel.fi

METALLIN ALIHANKINTA

> Lapua on järkevä paikka yrittää. Kaupungin keskeinen sijainti hyvien tieyhteyksien varrella tuo etua.

Plate Power Oy

Plate Power Oy tarjoaa metallialan alihankintapalveluita ja on **erikoistunut laserleikkaukseen, levyntyöstöön, särmäykseen ja hitsaukseen.** Yritys toimii vankan kokemuksen tuomalla varmuudella, jota on ehtinyt kartuttamaan vuodesta 2002 asti. Verkostoitumisen ja sopimusrahtien avulla pystymme palvelemaan asiakkaita ympäri Suomen. Pääasiassa asiakkaamme koostuvat kone- ja laitevalmistajista traktori-, juna-, laiva- ja rakennusteollisuuden sekä terveydenhuollon työympäristön kehittämisen saralta.

Tavoitteemme on tuoda lisäarvoa asiakkaalle kustannustehokkaasti. Jatkuva tuotannon kehittäminen, osaava henkilökunta ja nykyaikainen tehokas konekanta takaavat parhaan mahdollisen laadun. Työt toteutetaan yksittäisistä komponenteista aina pitkälle suunniteltuihin komponenttien kokoonpanoihin ja pintakäsittelyihin saakka. Nopea reagointikykymme varmistaa asiakkaiden intressien täyttymisen parhaalla mahdollisella ja tehokkaalla tavalla. Mukautuvat ja nykyaikaiset prosessimme ovat kilpailukykymme ytimessä.

Suutalantie 5, 62100 Lapua
+358 50 555 0918
paavo.hyyppa@platepower.fi
platepower.fi

TEOLLISUUTTA PALVELEVA LIIKETOIMINTA

MA-Tech Oy

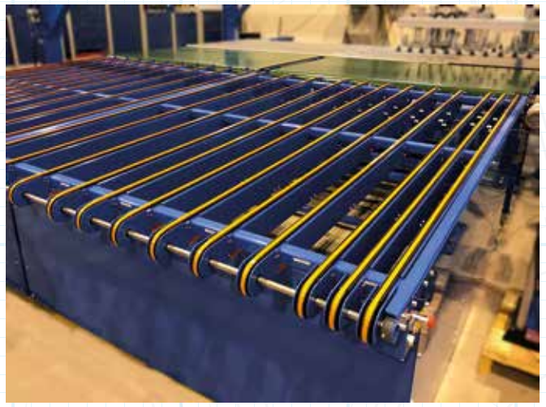

Materiaalinkäsittelyyn ja tuotannon tehostamiseen erikoistunut MA-Tech Oy valmistaa **teollisuuden kuljettimia mittatilaustyönä.** Asiakkaisiimme lukeutuvat monet eri teollisuuden toimijat, suurimpana yksittäisenä segmenttinä metalliteollisuus.

Kustannustehokkaat tuotteemme tuovat asiakkaillemme mahdollisimman paljon hyötyä tehokkaasti ja nopeasti. Suunnittelu ja valmistus tapahtuu alusta loppuun toimitiloissamme Lapualla, joka varmistaa tuotteillemme hyvän laadun ja järkevät hinnat. Teemme kuitenkin mitoitus- ja määrityskäyntejä ympäri Suomen.

Varsinkin 2014 tapahtuneen omistajavaihdoksen jälkeen MA-Tech on kasvanut voimakkaasti ja sitä on johdettu kasvuhakuisesti. Riippuen teollisuuden alasta, olemmekin varmasti markkinoiden dynaamisin toimija palveluiden ja asianhoidon näkökulmasta. Toimitamme uusi- tai korvausinvestointina tuotteen asiakkaalle avaimet käteen periaatteella esimäärittelystä alkaen.

Lohkarekuja 2, 62100 Lapua
+358 10 505 7902
info@ma-tech.fi
ma-tech.fi

Ravaltsu Oy

Ravaltsu Oy:lla on kokemusta hydraulisylintereistä yli 35 vuoden ajalta. **Toimintaamme kuuluu hydraulisylinterien valmistus, huolto ja myynti.** Tarjoamme valmistusta myös asiakkaan tilauksen mukaan tehtävänä mittatilaustyönä. Laitevalmistajat ja yksityiset toimijat ovat pääasiallista asiakaskuntaamme.

Hydraulisylinterien valmistuksessa käytämme viimeisintä tekniikkaa. Käytössämme ovat CNC-koneet, sorvit, työstökeskukset, sahat, hitsausrobotti ja manuaaliset koneet, joilla valmistamme tuotteita korkeatasoisista materiaaleista. Palveluihimme kuuluu myös vahingoittuneiden hydraulisylinterien perusteellinen korjaus.

Toimintamme keskiössä ovat toimivuus ja varmuus. Tuotteemme ovat kotimaisena laatutyönä tehtyjä ja yrityksellämme on parhaan luottoluokan AAA-luokitus. Täsmällisyys toimii ajurinamme, jonka takia sovittujen aikamääreiden mukainen nopea valmistus ja toimitus on aina taattu. Tavoittelemme tasaista kasvua kotimaisilla markkinoilla.

> Lapua on yrittäjäystävällinen kaupunki.

Rantalassilantie 2, 62100 Lapua
+358 50 465 2370
tuomas@ravaltsu.com
ravaltsu.com

TEOLLISUUTTA PALVELEVA LIIKETOIMINTA

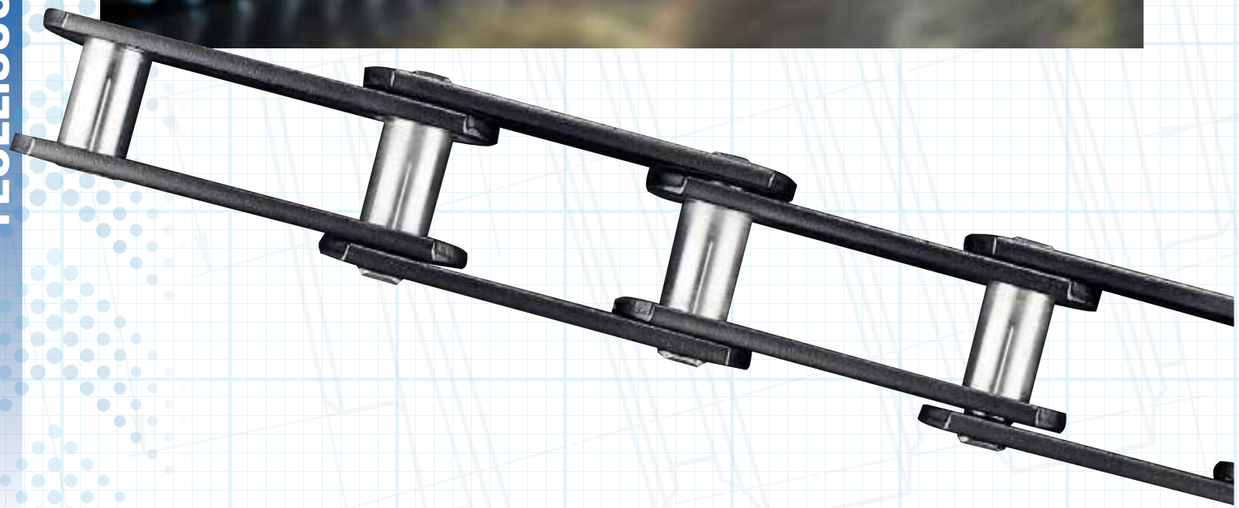

Lapua-ketjut Oy

Lapua-ketjut Oy **valmistaa kuljetinketjuja teollisuuden kuljettimiin ja materiaalinkäsittelyjärjestelmiin.** Jo lähes 70 vuoden monialaisen kokemuksen siivittämänä valmistetut ketjut ylittävät standardien asettamat vaatimukset moninkertaisesti. Yrityksemme suurimmat asiakasryhmät ovat metsä- ja lämpövoimateollisuuden laitokset ja laiterakentajat.

Tarjoamamme ketjutuotteet valmistetaan alusta loppuun asti kotimaisesti, joka mahdollistaa pitkällekin räätälöityjen tuotteiden lyhyet valmistusajat. Ammattitaitoinen osaaminen ja ensiluokkaiset valmistusmenetelmät takaavat laadukkaat ja kestävät tuotteet. Kestävyys saavutetaan pitkälle kehitetyllä yhdistelmällä oikeita raaka-aineita ja niiden lämpökäsittelyä. Ylivoimainen kulutuskestävyys tekee tuotteistamme pitkällä aikavälillä kannattavia vähentämällä ketjurikkoja ja mahdollistamalla asiakkaan tuotannon sujuvuuden.

Tarjoamme erittäin ammattitaitoisen asiakaspalvelun ketjun valintaan, mitoitukseen ja kartoitukseen asiakkaan kunnossapidon ja hankintojen tueksi. Teemme myös vaurioanalyysejä rikkoutuneille ketjuille. Helppo asiointi ja asiakkaan tarpeen ymmärtäminen luovat hyvän alustan asiakkaalle sopivien ketjuratkaisuiden laadintaan.

Patruunatehtaantie 13, 62101 Lapua
+358 6 435 1200
posti@lapua-ketjut.fi
lapua-ketjut.fi

”Kaupunki sijaitsee Etelä-Pohjanmaan keskeisimmällä paikalla, valtaväylän äärellä. Tänne on lyhyt matka joka paikasta. Työvoiman saatavuus on hyvä.

TEOLLISUUTTA PALVELEVA LIIKETOIMINTA

Jusmara Oy

Jusmara Oy toimii konepajateollisuudessa. **Toimitamme monipuolisesti erilaisia osia ja osakokonaisuuksia,** jotka valmistamme **asiakkaan piirustusten ja toiveiden mukaan.** Asiakkaitamme ovat sekä suuret kansainvälisillä markkinoilla toimivat metalliteollisuuden yritykset että pienemmät lähialueen toimijat.

Yrityksemme juuret ulottuvat 1960-luvulle, jolloin tuotanto piti sisällään erilaisia maataloustuotteita. Vuonna 1988 tapahtui sukupolvenvaihdos ja varsinkin viime vuosina toimintamme on painottunut yhä enemmän alihankintaan. Sen saralla tarjoamme **koneistusta, laserleikkausta, särmäystä, sorvausta, porausta, sahausta, putkentaivutusta, kokoonpanoa, hiekkapuhallusta, maalausta ja suunnittelua.**

Joustavuus on läsnä kaikessa toiminnassamme. Se näkyy palveluissamme nopeana reagointikykynä ja tuotannossamme sar-

jakokojen vaihteluina aina muutamista kappaleista tuhansiin. Lisäksi laatu ja toimitusvarmuus ovat meille tärkeitä tekijöitä. Niiden toteutuminen varmistetaan monipuolisten, saman katon alla tapahtuvien, tuotantoteknikoiden ja ammattitaitoisen henkilökunnan voimin. Omaa tuotantoamme täydentävät myös useat alihankkijat.

> Lapualla on yrittäjämyönteinen ilmapiiri.

Raamatuntie 461, 62130 Hellanmaa
+358 50 016 3144
simo.ala-rantala@jusmara.fi
jusmara.fi

Inducing Oy

Inducing Oy **tekee ohutlevyn osia ja toteuttaa niihin liittyvien kokonaisuuksien valmistusta kokoonpanoon asti.** Asiakaskuntaamme kuuluu toimijoita aina lasinvalmistuskoneiden tuottajista sähköpöytien komponenttien valmistajiin. Tuotamme osia, kuten karkaisu-uunin kuljettimia ja peräkärryjen osia asiakkaille omalla ammattitaidollamme.

Henkilökunnan vahva sitoutuminen työhön varmistaa toiminnan joustavuuden aina tarvittaessa. Vahva sopeutumiskyky ja samanaikainen jämäkkyys yhdistyneenä kaikessa tekemisessä takaavat laadukkaan lopputuloksen.

Tuomaantie 1, 62100 Lapua
+358 50 567 2311
ari.ikola@inducing.fi
inducing.fi

TEOLLISUUTTA PALVELEVA LIIKETOIMINTA

Mever Oy

Alihankinnan ohella Mever Oy **tuottaa kodin, kaupan ja julkisten tilojen kierrätys- ja säilytysjärjestelmiä.** Tuotteidemme muoviosat valmistamme kierrätetystä muovista ja muut tuotteet metallilangasta, ohutlevystä ja alumiinista. Tuotteemme menevät pääosin kauppaketjuille, tukkureille sekä keittiö- ja huonekaluvalmistajille, jotka myyvät tuotteet loppukäyttäjille sellaisenaan tai osana omia tuotteitaan. Koko tuotantomme on kotimaista.

Toimintamme perustana on osaava ja ammattitaitoinen henkilöstö, unohtamatta tehokkaita työkoneita ja tuotantolinjoja. Nämä omalta osaltaan vastaavat koko yrityksen kattavasta korkeasta laadusta, joustavuudesta ja kilpailukykyisistä hinnoista.

Tulevaisuudessakin meille on tärkeää pitää asiakkaamme, työntekijämme ja muut sidosryhmämme tyytyväisinä. Myös tuotekehittelyssä kiinnitämme erikoishuomiota asiakkaiden tarpeiden täyttämiseen ja jokapäiväisen elämän helpottamiseen. Pitkä kokemus alalta takaa innovatiiviset ratkaisut ja kehitystyön.

”Lapuan kaupungissa on mukava yrittää muiden reilujen ja kannustavien yritysten rinnalla.

Tuomaantie 19, 62100 Lapua
+358 50 550 4585
samuli.kylkisalo@mever.fi
mever.fi

Tooltek

”Lapua on mainio kaupunki yrittää: Hyvä saavutettavuus ja hyvät liikenneyhteydet.

Vuonna 1991 perustettu Tooltek **maahantuo, valmistaa ja huoltaa teollisuudelle tarpeellisia lastuavia ja leikkaavia teriä.** Asiakkaihimme lukeutuvat puu-, metalli- ja elintarviketeollisuus, kuntien ja yksityisten toimijoiden ohella.

Valmistamme lastuavia teriä niin vakiomallisina kuin erikoismittaisina. Mittatilaukset toteutetaan aina asiakkaan tarpeen mukaan. Erikoismittaisten terien suunnittelu tapahtuu 3D-simuloinnin avulla ja valmistuksessa käytetään 5-akselista CNC-hiomakonetta. Asiakkaan halutessa tarjoamme myös metalliteollisuuden jyrsinten ja porien pinnoitusta valitulla pinnoitteella.

Ritakulma 2 B, 62100 Lapua
+358 500 350 834
kari.kallioniemi@tooltek.net
tooltek.net

TEOLLISUUTTA PALVELEVA LIIKETOIMINTA

JSA-Group Oy

> Pienessä kaupungissa on helppo toimia.

JSA-Group Oy **toimii energian tuotantolaitosten mekaanisten asennustöiden, huoltojen ja modernisoinnin parissa.** Asennamme kiinteän biopolttoaineen käsittelyjärjestelmät energialaitoksille, kuljetinjärjestelmät paperiteollisuudelle, sahateollisuuden kuljetinjärjestelmät, kappaletavaran siirto- ja käsittelyjärjestelmät sekä elintarviketeollisuuden kuljettimet ja laitteet. Asiakkaitamme ovat laitevalmistajat, jotka myyvät tuotteitaan maailmanlaajuisesti.

Yrityksessämme keskeisessä roolissa ovat päivittäin toteutuva korkean laadun tuotto ja ammattitaitoisen osaamisen hyödyntäminen. Toimintamme perustuu pitkäaikaisiin kiinteisiin asiakassuhteisiin ja luottamukseen. Myös asiakaslähtöisyys on toimintamme ydin, joka vankan kokemuksemme ohella takaa onnistuneet ja sujuvat projektit. Asennukset tapahtuvat rehellisesti ja tehokkaasti.

Lohkarekuja 1, 62100 Lapua
+358 40 734 0713
henri.alahuhta@jsa-group.fi
jsa-group.fi

Maint Way Oy

Maint Way Oy on konepajateollisuuden huoltopalveluihin erikoistunut yhtiö, joka keskittyy **CNC-metallintyöstökoneiden ongelmatilanteiden ratkaisuihin ja ennakointiin.** Yritys huoltaa myös epäkeskosärmäys- ym. puristimet, laser-, poltto- ja plasmaleikkauskoneet, sahat, Fanuc-robotit, hitsauskoneet sekä kaikkiin näihin liittyvät oheislaitteet. Tyypillisin asiakaskuntamme koostuu alihankintakonepajoista ja muista omaa valmistusta harjoittavista yrityksistä niin Pohjanmaalta kuin kauempaakin.

Yrityksemme kehittämä MW-Maint kunnossapidon toiminnanohjausjärjestelmä vastaa kaikkien huoltamiemme laitteiden toiminnan monitoroinnista. Palveluillamme tuomme varmuutta ja jatkuvuutta asiakkaidemme tuotantoon samalla nostamalla koneiden käyttöastetta.

Tarkka resurssien hallinta takaa nopean reagointikyvyn asiakkaiden laitteiden kiireellisten virhetilanteiden sattuessa. Toimintamme perusta onkin vahva asiakaslähtöisyys ja laaja-alainen vankka kokemus. Tarjoamme luotettavaa ja palvelukeskeistä osaamista asiakkaillemme.

Kotakuja 8, 62100 Lapua
+358 10 322 5450
info@maintway.fi
maintway.fi

TEOLLISUUTTA PALVELEVA LIIKETOIMINTA

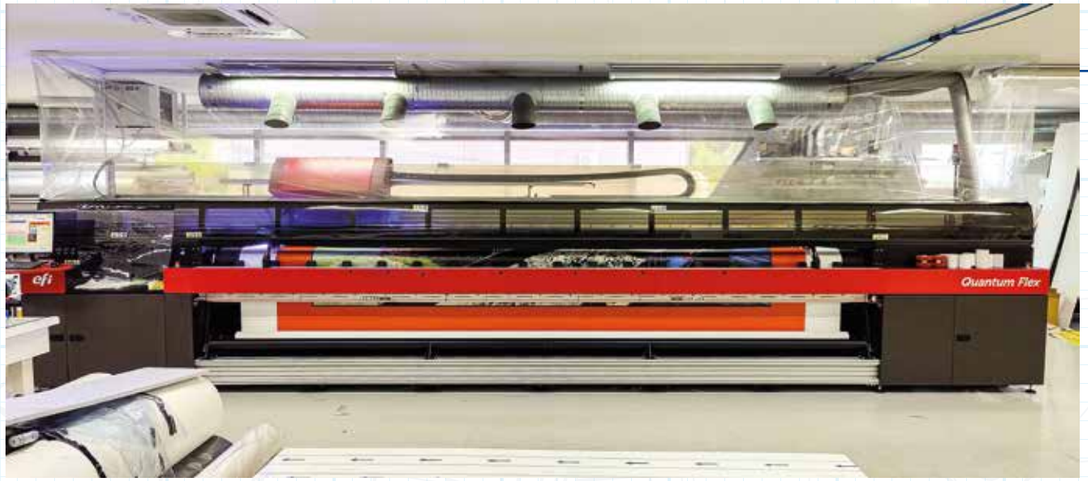

> Lapua on yrittäjämyönteinen ja -keskeinen kaupunki.

Santala Print Oy

Santala Print Oy **valmistaa suurkuvatulosteita, mainostelineitä ja merkintätarroja** 50 vuoden kokemuksella. Jo toisen sukupolven ammattilaismainen ote ja kehittyneet tuotantotilat varmistavat ensiluokkaisen lopputuloksen mittatilaustöille. Asiakkaita yrityksellämme on kaikilta aloilta, niin kotimaisella kuin kansainväliselläkin mittakaavalla. Osana yrityksen toimikuvaa on myös alihankinta graafisen alan asiakkaille.

Tuottamamme laadukkaat mainokset tuovat asiakkaalle näkyvyyttä ja realisoivat heidän visuaalisen ilmeensä. Olemme investoineet voimakkaasti uusiin laitteisiin ja koneisiin, jotka omalta osaltaan tekevät yrityksestämme Euroopankin laajuisesti hyvin kehittyneen. Kaikki tuotteet valmistetaan saman katon alla, joka mahdollistaa täsmällisen tuotannon ja tarkan laadunvalvonnan. Toteutamme asiakkaidemme toiveet ja tarpeet uusien innovaatioiden ja pitkän kokemuksen siivittämänä. Meille tärkeää on tuoda monipuoliset ja asiakaslähtöiset palvelut markkinoille. Toimintamme avainasemassa on jatkuva kehitys ja luotettavuus.

Louhekuja 4, 62100 Lapua
+358 50 555 2911
turo@santala.net
santala.fi

Suomen Hitsauspalvelu Oy

Vuonna 2003 perustettu yritys on **luokkahitsauksen ammattilainen.** 19 ammattilaisen voimin voimme toteuttaa suuria ja vaativia kohteita, joista monet sijaitsevat ulkomailla. Ulkomaan työkohteet kotimaisten lisäksi sopivat oikein hyvin yrityksellemme.

Erikoisosaamisemme on erilaisissa luokkahitsauksissa esimerkiksi painekattiloissa. Työt perustuvat useimmiten vuosisopimuksiin erilaisilta isoilta toimijoilta, mutta aina voimme keskustella uusista sopimusasiakkaista. Yrityksemme palvelee Teitä myös erilaisissa **vaativissa hitsaustöissä, asennuksissa, mittauksissa ja valvontatehtävissä.**

Tiitunpolku 1, 62100 Lapua
+358 500 661 801
jari.laitinen@netikka.fi

M. Alakojola Service

M. Alakojola Service **toimii teollisuuden kunnossapidon saralla tarjoamalla asiakkailleen henkilöstö- ja konevuokrausta.** Palvelumme on suunnattu suurille teollisuuden kunnossapidon toimijoille, laitosten valmistajayrityksille, muille konevuokrausyrityksille ja yksityisille ihmisille.

Kaiken toimintamme peruspilari on onnistunut työn korkean laadun ja pitävien aikataulujen yhteensovittaminen. Teollisuudessa töiden valmistuminen sovituissa aikarajoissa on ensiarvoisen tärkeää, jonka vuoksi emme tingi aikatauluissa pysymisestä. Tämä takaa toiminnan sujuvan jatkuvuuden. Vankan 30 vuoden alan kokemuksen ansiosta olemme oppineet toimimaan asiakkaan toiveet täyttävällä tavalla.

Kuortaneentie 353, 62100 Lapua
+358 40 056 4723
markku.alakojola@gmail.com

PP-Hydraulics Oy

PP-Hydraulics Oy **toimii hydraulisten koneiden ja laitteiden asennus-, korjaus- ja suunnittelutöiden toimialalla,** joiden saralta tarjoamme palveluita. Maailmanlaajuiseen ParkerStore-verkostoon kuuluva tarvikemyyntimme koostuu hydrauliikkaletkuista ja -liittimistä, putkistotarvikkeista, erilaisista venttiileistä, pumpuista ja moottoreista sekä suodattimista ja voiteluaineista. Asiakkainamme ovat suomalaiset koneenrakentajat, teollisuus ja urakoitsijat.

Suunnittelemme kokonaisia hydrauliikkajärjestelmiä dokumentointeineen. Lisäksi suoritamme huoltoja, korjauksia sekä järjestelmien muutoksia ja modifiointeja, joko yrityksemme korjaamotiloissa tai asiakkaan luona. Meillä on myös laaja-alaista kokemusta mekaanisen ja kemiallisen puunjalostusteollisuuden putkistoasennuksista, öljynjalostamoilta, vesi- ja tuulivoimalaitoksilta, elintarviketeollisuudesta sekä metalli- ja konepajateollisuudesta.

Asiakaslähtöisyys on toimintamme keskiössä. Pyrimme pitämään reagointikykymme korkealla varastoimalla asiakkaiden jatkuvassa käytössä olevia tuotteita ja pitämällä muiden tuotteiden toimitusajat kilpailukykyisinä. Käytämme johtavien valmistajien ensiluokkaisia tuotteita korkean laadun takaamiseksi.

Honkimetsäntie 24, 62100 Lapua
+358 10 666 6020
myynti@pphydraulics.fi
pphydraulics.fi

Fintec Oy

Fintec Oy on vuonna 2003 perustettu **Chesterton huolto- ja kunnossapitotuotteiden sekä ARC pinnoitteidenmaahantuontiin ja myyntiin erikoistunut yritys,** jonka toimitilat ja noutovarasto sijaitsevat Lapualla. Toimintaamme kuuluu myös erilaiset **teollisuuden pesu- ja puhdistustyöt, betoni- ja metallipinnoitukset sekä hiekka- ja raepuhallukset sekä pintakäsittelyt.** Asiakkaitamme ovat paperi- ja selluteollisuus, voimalaitokset, lämpölaitokset, metalliteollisuus yms.

Palveluksessanne ovat yli 20 vuoden kokemuksen omaavat alan ammattilaiset. Chesterton tekniset kunnossapidon huoltotuotteet on tarkoin suunniteltu teollisuuden vaativiin voitelu-, puhdistus- ja tiivistyskohteisiin. Chesterton ARC komposiitit on tarkoitettu kohteisiin, missä esiintyy kulumista, korroosiota sekä kemikaalien syövyttämistä metallille ja betonille.

Kotametsäntie 3, 62100 Lapua
+358 6 414 4111, +358 400 721 330
fintec@fintec.fi
fintec.fi

TUOTANNON KEHITYS

Techat Oy

Techat Oy on vuonna 2014 perustettu teknologiayritys, joka t**arjoaa asiakkailleen kattavasti tuotekehityspalveluita, piirilevysuunnitelua, laiteläheistä sulautetun järjestelmän ohjelmointia sekä tuotekehityksen konsultointia.**

Asiantuntijoillamme on yli 30 vuoden kokemus elektroniikkaratkaisuista sekä sulautetuista järjestelmistä. Pyrimme työssämme aina siihen, että tuottamamme tekniikka on tuotteen luotettavin osa.

Techatilla on valmiudet rakentaa teknologinen tuote yritykselle ideasta aina itse tuotteeksi saakka. Voimme myös valmistaa kustannustehokkaan prototyypin tai protosarjan asiakkaan valmiista suunnitelmista.

Suosituksi palveluksi on muodostunut Business Finlandin innovaatioseteli, jonka palvelukumppani Techat Oy on. Setelillä asiakas saa 1000€ panostuksella 5000€ arvosta tuotekehitystyötä

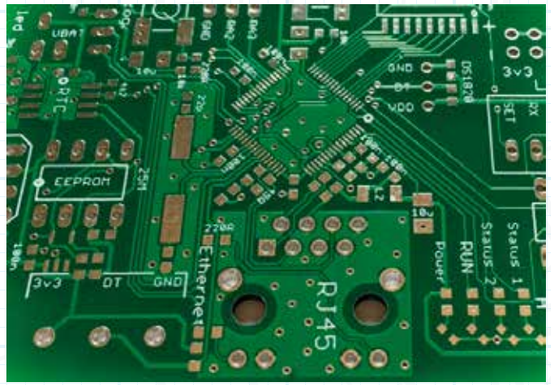

> Lapualla on
> rehti tekemisen meininki!

Yhdystie 74, 62290 Hirvikylä
+358 44 984 4257
myynti@www.techat.fi
techat.fi

Tehotec Oy

Tehotec Oy **tarjoaa teollisen internetin palveluja.** Yrityksen tuotannon kehitys ja uusien innovatiivisten ratkaisuiden kehittäminen perustuu vankkaan kokemukseen useilta eri toimialoilta. Tehokas tuotanto takaa kilpailukykyiset tuotteet ja palvelut kannattavuutta unohtamatta. Asiakkaamme ovat tuotannollista toimintaa harjoittavat kotimaiset ja kansainvälisesti toimivat vientiyritykset.

Työkaluna tuotannon kehittämiseen tarjoamme HitScan-pilvipalvelun, joka tuo tehokkaan, turvallisen ja joustavan ratkaisun teollisuuden koneiden käyttöaikaseurantaan. Tarkka reaaliaikainen ymmärrys tuotantoprosessin tehokkuudesta ja pullonkauloista mahdollistaa korjaavien toimenpiteiden optimaalisen kohdentamisen sekä seurannan. HitScan-palvelu vaikuttaa nopeasti yrityksen operatiiviseen tehokkuuteen ja kannattavuuteen nostamalla tuotantoprosessin läpivirtausta.

Palvelun kulmakivinä ovat helppous, nopeus ja turvallisuus. Tuomme yritysten käyttöön visuaalisen datan nykyisestä käyttöasteesta, joka mahdollistaa tarvittavien askelten ottamisen tuotannon tehostamiseksi. Innovatiiviset ratkaisut ja jatkuva kehitys ovat olennaisia toimintamme osia.

> Lapualla on
> hyvä asua,
> elää ja yrittää.

Teollisuustie 5, 62100 Lapua
juha.lemponen@tehotec.fi
+358 50 446 0030
mika.latvala@tehotec.fi
+358 50 463 3341
tehotec.fi

KEHITTYVÄ LAPUA

HR Roihu Consulting Oy

HR Roihu tuo **asiakkaiden tueksi strategista näkemystä, operatiivista otetta, sekä käytäntöön asti vietyä henkilöstöhallinnon konsultointia** organisaation elinkaaren kaikkiin vaiheisiin. HR Roihusta saa kumppaniksi ratkaisukeskeisen ja monipuolisen ammattilaisen, jonka kanssa yhteistyötä voidaan tehdä joustavasti. HR Roihun konsultit voivat tuoda näkemystä HR-prosessien ja -työkalujen rakentamiseen ja kehittämiseen, kokemusta muutoksen johtamiseen ja integrointiprojekteihin, tai tukea organisaatiosi henkilöstön ja työhyvinvoinnin kehittämisessä.

HR Roihun palvelukokonaisuus räätälöidään aina asiakasorganisaation tarpeiden ja tilanteen mukaan, Roihun kanssa on mahdollista ottaa HR haltuun juuri asiakkaalle sopivalla tavalla. Kun tekemisen sisältö ja määrä vaihtelee tai organisaatiosta puuttuu HR-osaamista, voi ulkoistettu HR olla sopivin ratkaisu. Projektiapu on oiva tapa hankkia palvelua silloin, kun on olemassa yksittäinen selkeä tarve HR-ammattilaiselle. Kun tarvitaan HR-ammattilaista jakamaan ajatuksia strategisia keinoja pohdittaessa, ennen päätöksentekoa tai suuntaa ja tavoitteita hioessa, on sparraus suositeltavin tapa hankkia palvelua.

Johdonmukainen HR-työ auttaa henkilöstöä kehittymään ja sitoutumaan. Se vahvistaa myös organisaation menestymisen edellytyksiä ja luo kilpailuetua, jonka tuloksena saadaan aikaan parempaa liiketoimintaa. Kun haluat menestyä määrätietoisella henkilöstön johtamisella, roihulaiset palavat halusta auttaa!

+358 40 724 9985
elina.harju@hrroihu.fi
hrroihu.fi

Export Maker

Export Maker on kansainvälisen kaupan asiantuntijatoimisto. Intohimonamme on **auttaa suomalaisia yrityksiä kehittymään kansainvälisillä markkinoilla siellä menestymiseksi.** Valjastamme yrityksesi kansainväliset valmiudet konkreettisiksi teoiksi, jotka myös tuottavat tulosta.

Yli 600 projektin kokemuksella olemme auttaneet yrityksiä mitä haastavimmissa liiketoimintaympäristöissä luomaan uutta liiketoimintaa.

Erityismarkkina-alueitamme ovat Pohjoismaat, Keski- ja Etelä-Eurooppa, Itä-Eurooppa, Kiina, Pohjois-Amerikka sekä Lähi-itä.

Tätä työtä emme tee Suomesta käsin, sillä tiimistämme löytyy yli 20 paikallista asiantuntijaa eri markkinoilta eri puolilta maailmaa sekä yli sadan vuoden vienti- ja kansainvälisen kaupan kokemus.

Uskomme, että jonain päivänä Suomi vie enemmän kuin tuo.

Kauppakatu 28 A 59, 40100 Jyväskylä
+358 50 036 5851
juha.lahtinen@exportmaker.fi
exportmaker.fi

Jyväskylä, Helsinki, Lapua, Chicago, Montreal, Tours, Barcelona

KEHITTYVÄ LAPUA

Yrityksesi sijoituspaikaksi Lapua

”

Erinomainen logistinen sijainti, erikokoiset tontit, osaava ja sitoutunut työvoima, kustannustehokkaat toimi- ja tuotantotilat yhdistettynä alueen vahvaan yritysverkostoon muodostavat yrityksesi menestykselle hyvät puitteet.

invest LAPUA

Parasta yrittäjille

investlapua.fi

STRATEGINEN VALINTA

Kunnallisen päätöksenteon yrittäjä- ja yrityslähtöisyys on elinkeinopolitiikkamme kulmakivi. Yrityksesi tontti- ja toimitilatarpeisiin vastaamme nopeasti ja joustavasti.

HYVÄ SIJAINTI

Lapua sijaitsee erinomaisten kuljetus- ja kulkuyhteyksien varrella valtateiden 16 ja 19 sekä kantatie 66 risteysalueella. Saavutettavuutemme on erinomainen niin raskailla ajoneuvoyhdistelmillä, autoilla kuin junallakin. Liikennemäärät ovat noin 16.000 ajoneuvoa vuorokaudessa. Junamatka Helsinkiin tai Ouluun kestää vajaat 3,5 tuntia. Kansainvälinen lentokenttä ja satama sijaitsevat tunnin ajomatkan päässä.

YRITYSTEN JA YRITTÄJIEN VERKOSTO

Lapualla yritysyhteistyö on mutkatonta. Alueemme pk-yritykset ovat joustavia, nopeita ja notkeita palvelemaan yritysten eri tarpeita. Jos me emme löydä tarvitsemaasi tekijää Lapuan yli tuhannesta yrityksestä niin naapurikuntien useiden tuhansien yritysten verkostosta tarvitsemasi takuuvarmasti löydämme.

HENKILÖSTÖ

Osaava työvoima on nykyaikaisen yrityksen tärkein voimavara. Lapualla on tutkitusti kunnallisiin palveluihin tyytyväiset asukkaat, joiden turvallisuuden tunne on vahva. Uudet koulut ja ympärivuotinen laaja vapaa-ajan palvelutarjonta ovat kaupungin vetovoimatekijöitä. Kaupunki on nettomuuttovoittajakunta.

TOIMITILAT JA TONTIT

- edullinen kustannustaso
- toimi- ja tuotantotiloja eri kokoluokissa
- erikokoisia kovapohjaisia tontteja logistisesti hyvällä sijainnilla valtateiden varrella
- mahdollisuus 20 % investointitukeen
- alhainen kiinteistövero
- joustava kaavoitus
- vahva yritysverkosto

YRITYSNEUVONTA

- henkilökohtaiset, ilmaiset neuvontapalvelut
- matala yhteydenottokynnys
- nopea reagointi ja räätälöidyt palvelut
- rahoitusneuvonta
- hankeneuvonta
- yrityksen perustamisneuvonta

”

Lupauksemme:
Mahdotonta ei olekaan!

- Tiimimme on hyvä neuvomaan ja vielä parempi kuuntelemaan -

Aidon kiinnostuksen ja avoimen keskustelun kautta pyrimme tunnistamaan tilanteet ja tarpeet, joita yrittäjät ja yritykset eivät ehkä vielä itsekään tienneet olevan olemassa.

Alangon alue keskustan tuntumassa kasvaa ja kehittyy. Alue soveltuu esimerkiksi vähittäis-kaupalle sekä palvelualan yrityksille.

Rakenteilla olevia ja vapaita tontteja Alangossa.

NovaParkin alueelta valtateiden 19 ja 16 risteyksestä löytyy valmis alue liikenne-asemalle ja vähittäiskaupan yksiköille.

Havainnekuva NovaParkin mahdollisuuksista.

invest LAPUA

Yrityksiä varten!

InvestLapua palvelee yritystäsi kaikissa mahdollisissa yritys-toimintaan liittyvissä asioissa - Tarvitset sitten lisää tietoja la-pualaisista yrityksistä sekä tuotteista, tonteista, toimitiloista tai muista yrityksen palveluista, mukaan lukien erilaiset kehitys-hankkeet ja rahoitukset.

Alueemme yritykset pystyvät auttamaan lähes kaikissa haas-teissa ”alkaen sukellusveneen rakentamisesta päätyen uusien hävittäjien osavalmistajaksi”.

InvestLapua on olemassa yrityksiä varten.

Sijoitu Jouttikallion alueelle. Se auttaa yritystäsi kasvamaan yhteistyöverkostojen keskellä.

Lue lisää yrittämisen mahdollisuuksista ja

yrittämisestä Lapualla:

www.investlapua.fi

invest LAPUA

STRONGLY CONNECTED
LAPUA & KAUHAVA

info@investlapua.fi | +358 44 438 4050 | +358 44 438 4015

#parastayrittäjille #parastayrityksille #lapua

Design by Csign -Graafista osaamista Lapualta